Datenblatt
BFD0908

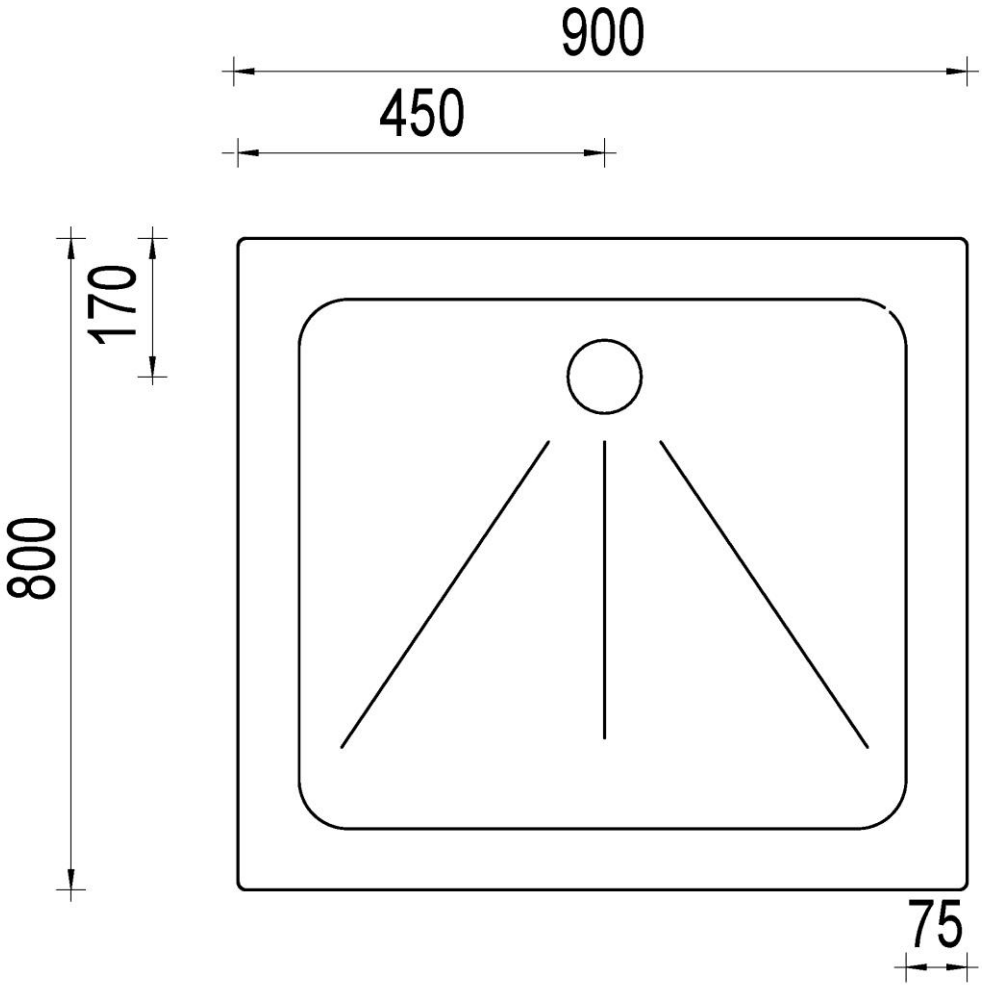

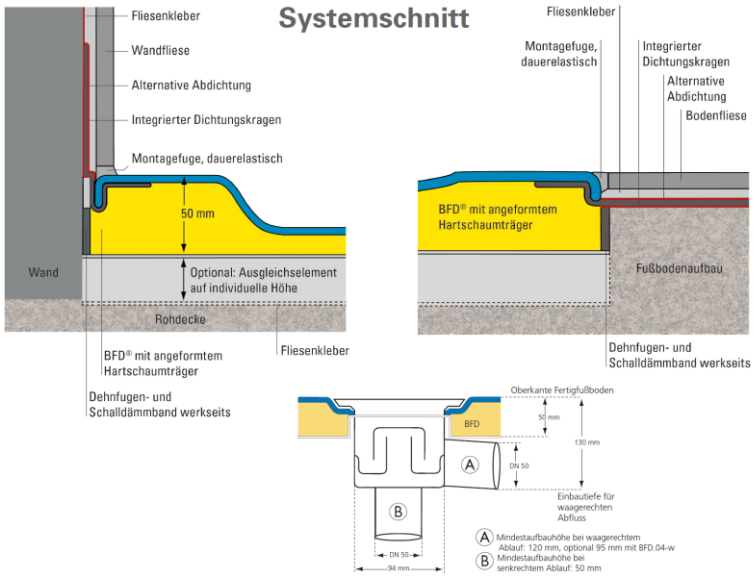

© Atlantis System 2019-04