Datenblatt
BFD0975

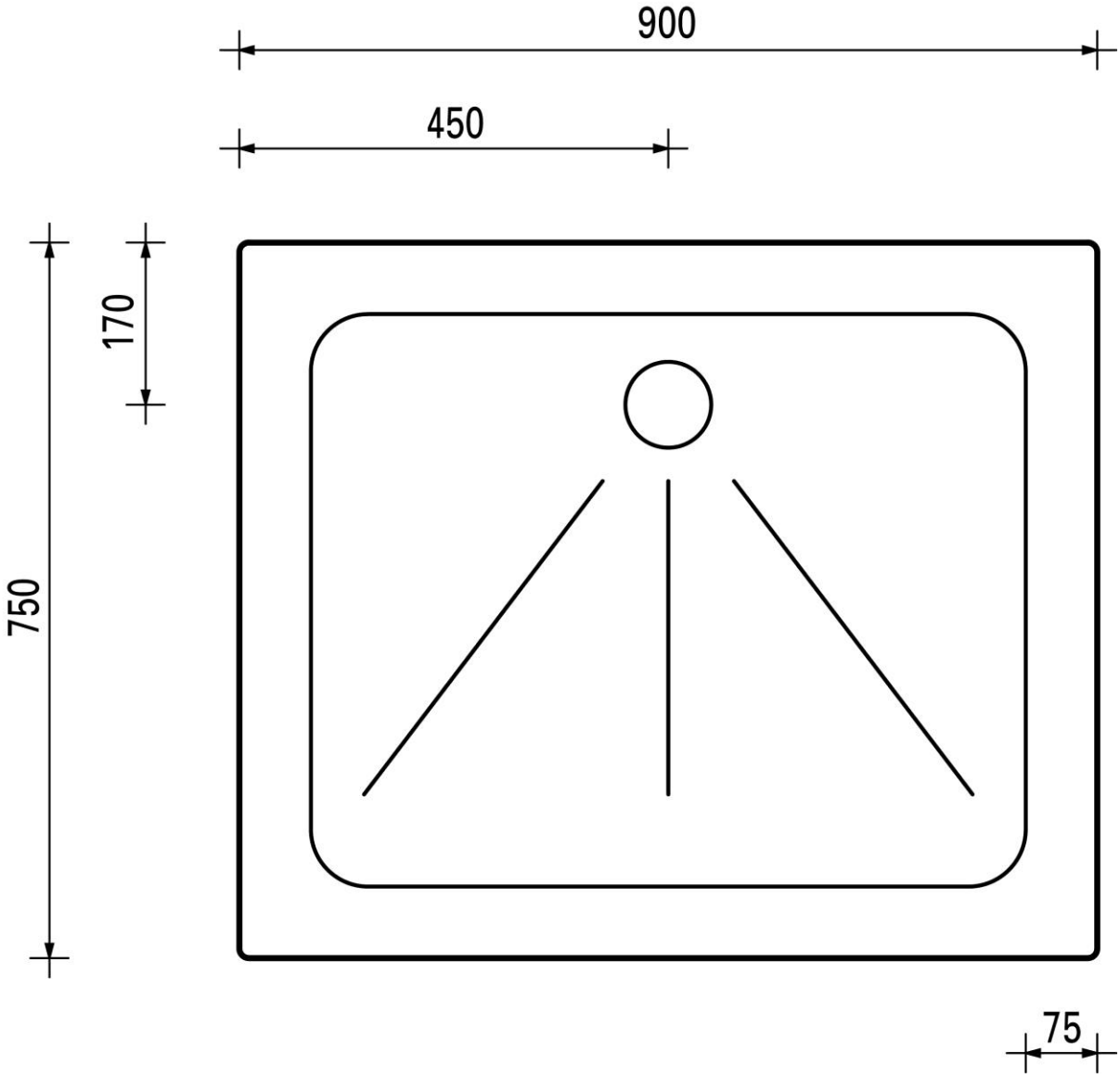

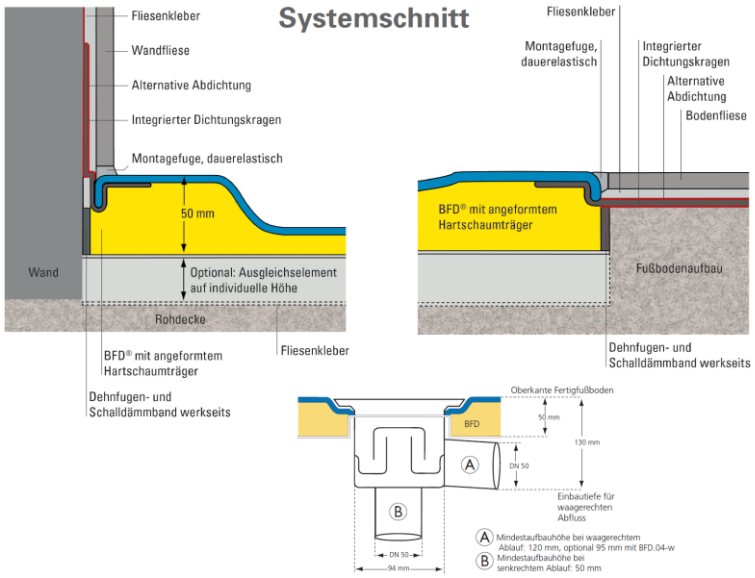

© Atlantis System 2019-04