Datenblatt
BFD1008

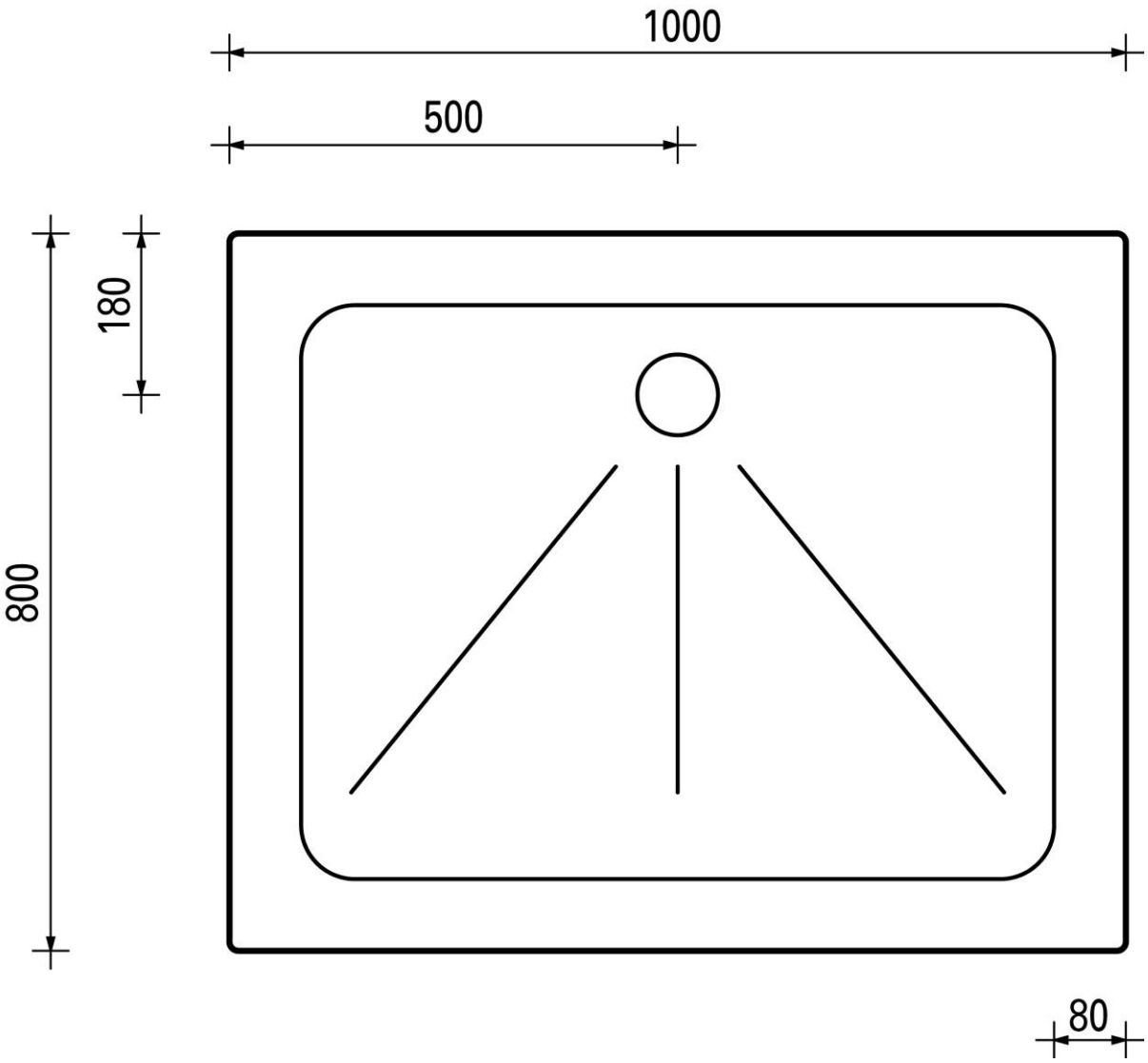

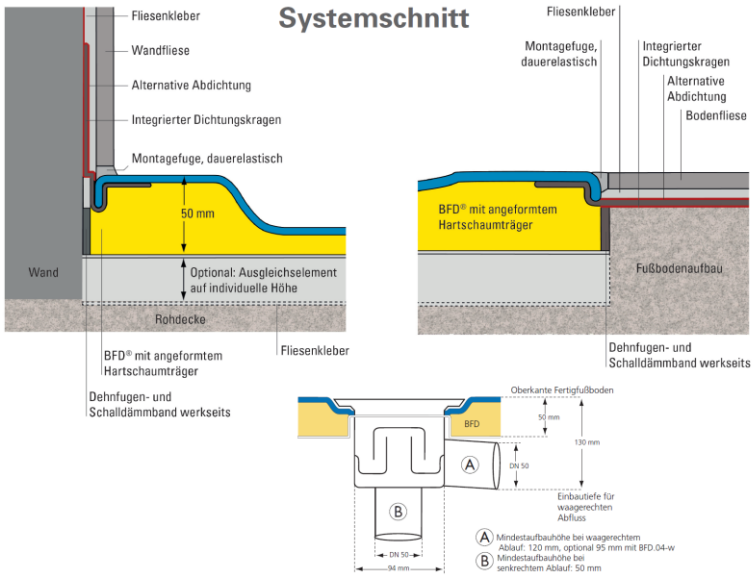

© Atlantis System 2019-04