Datenblatt
BFD1208

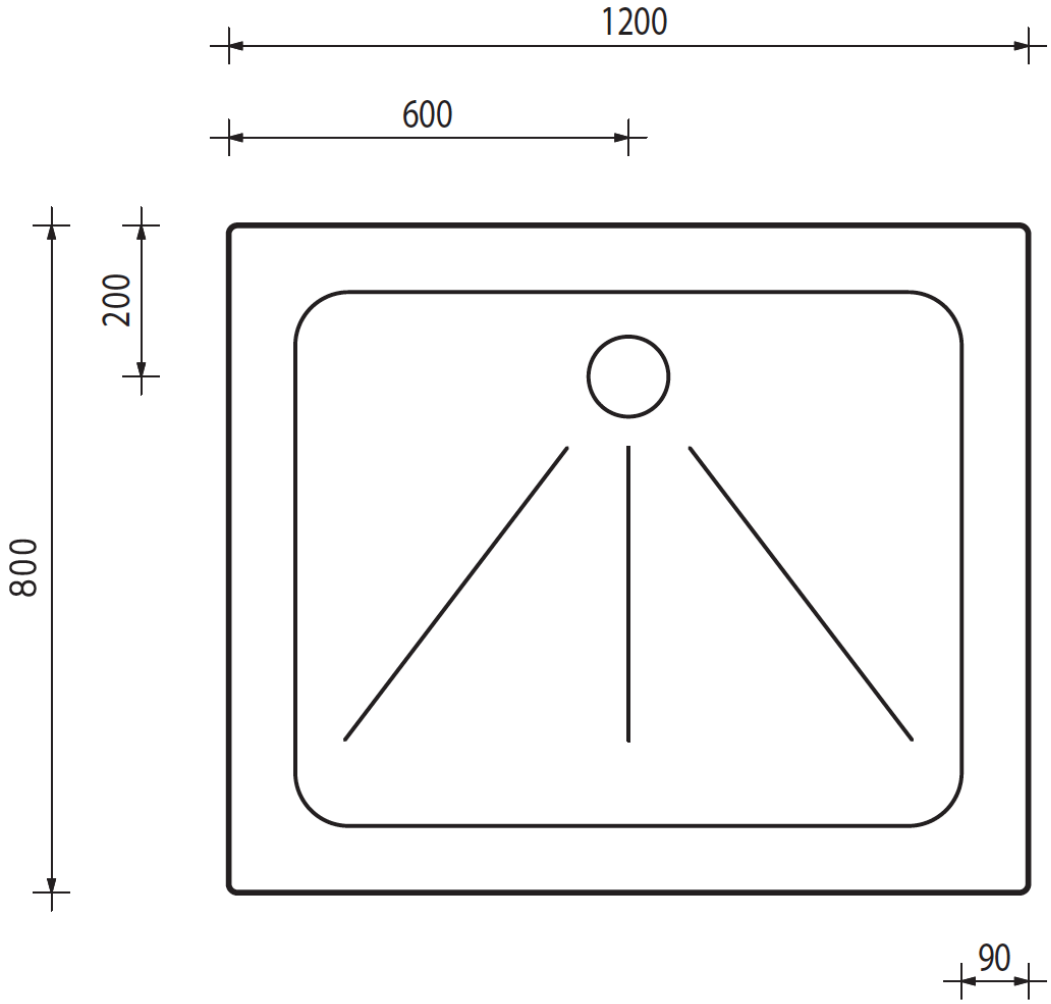

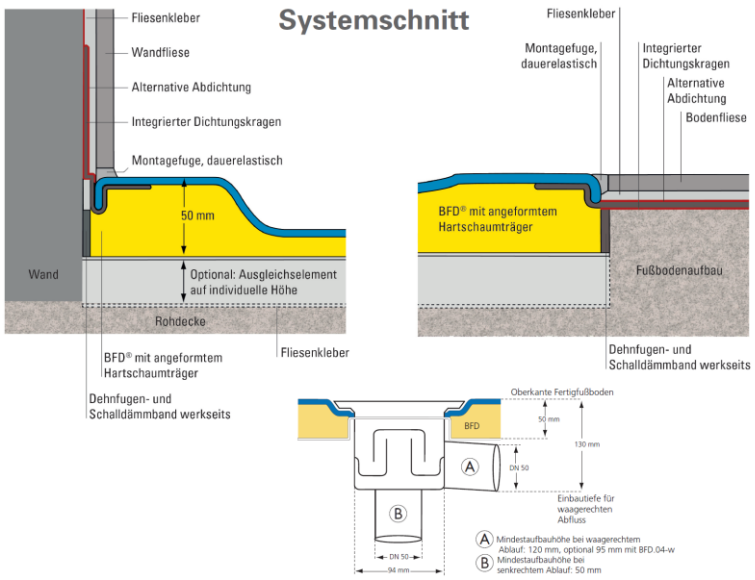

© Atlantis System 2019-04